長浜市立湖北病院　組織図
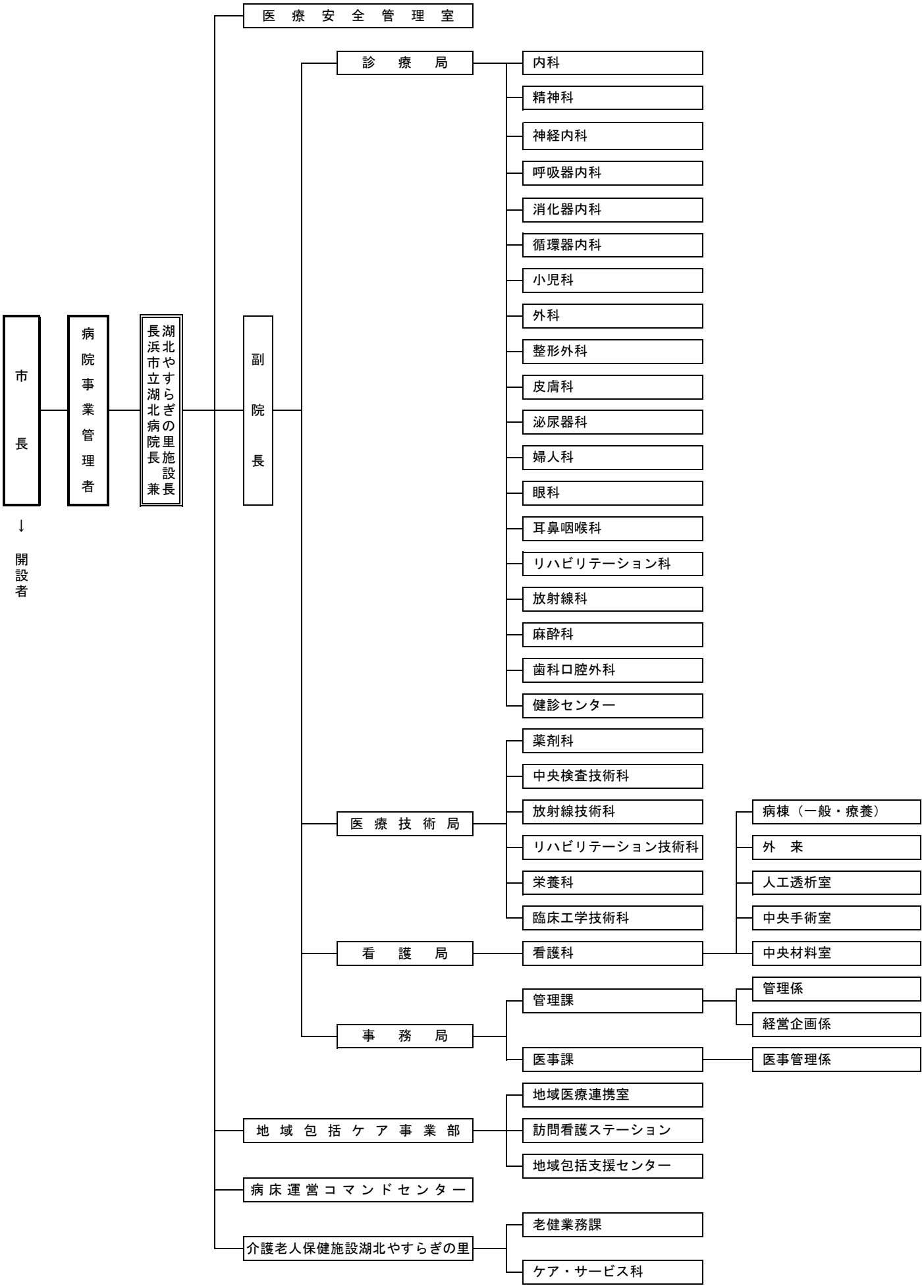
令和８年４月１日 現在