長浜市病院事業　組織図　　令和8年4月1日現在

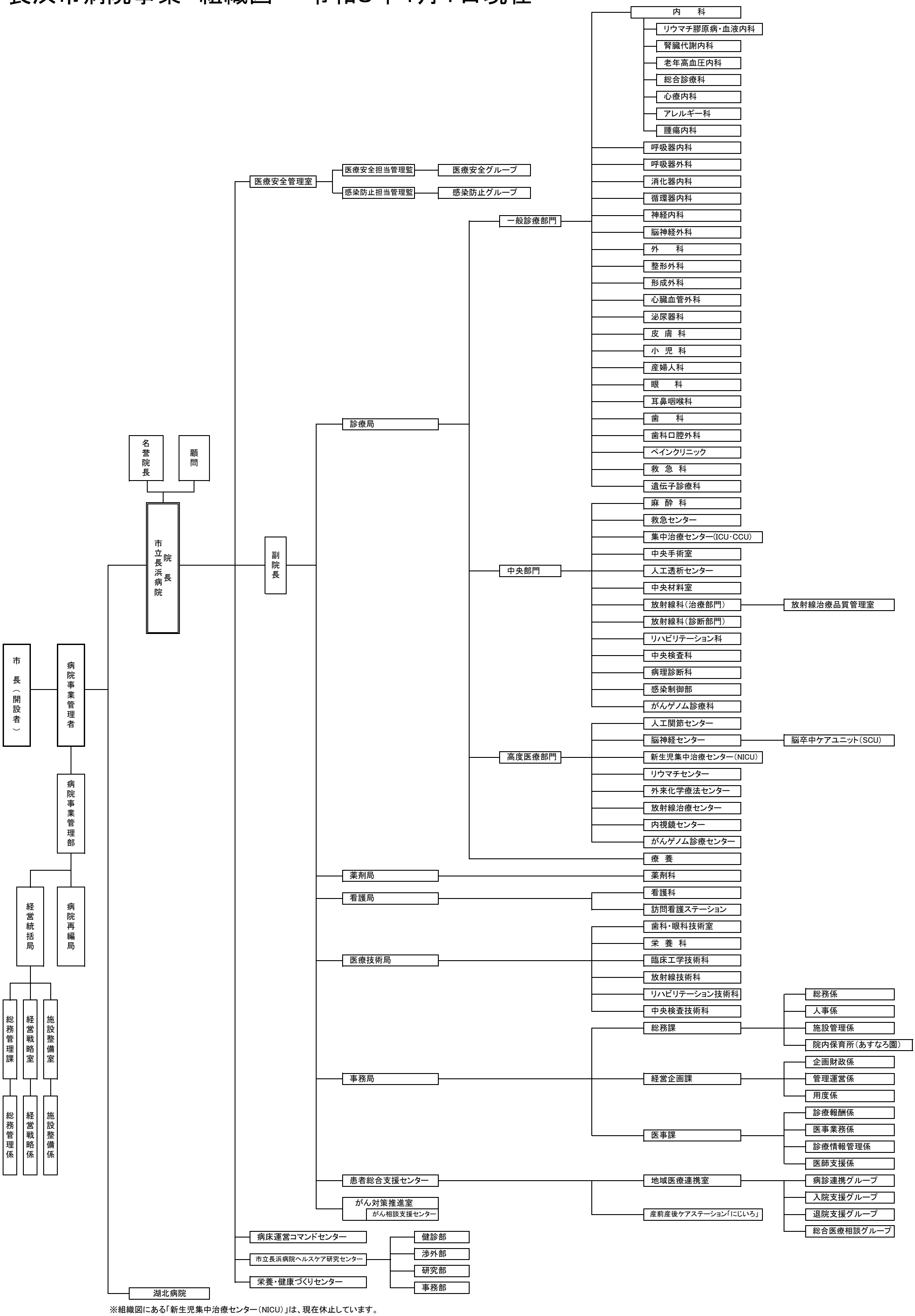

※組織図にある「新生児集中治療センター（NICU）」は、現在休止しています。