長浜市立湖北病院　組織図
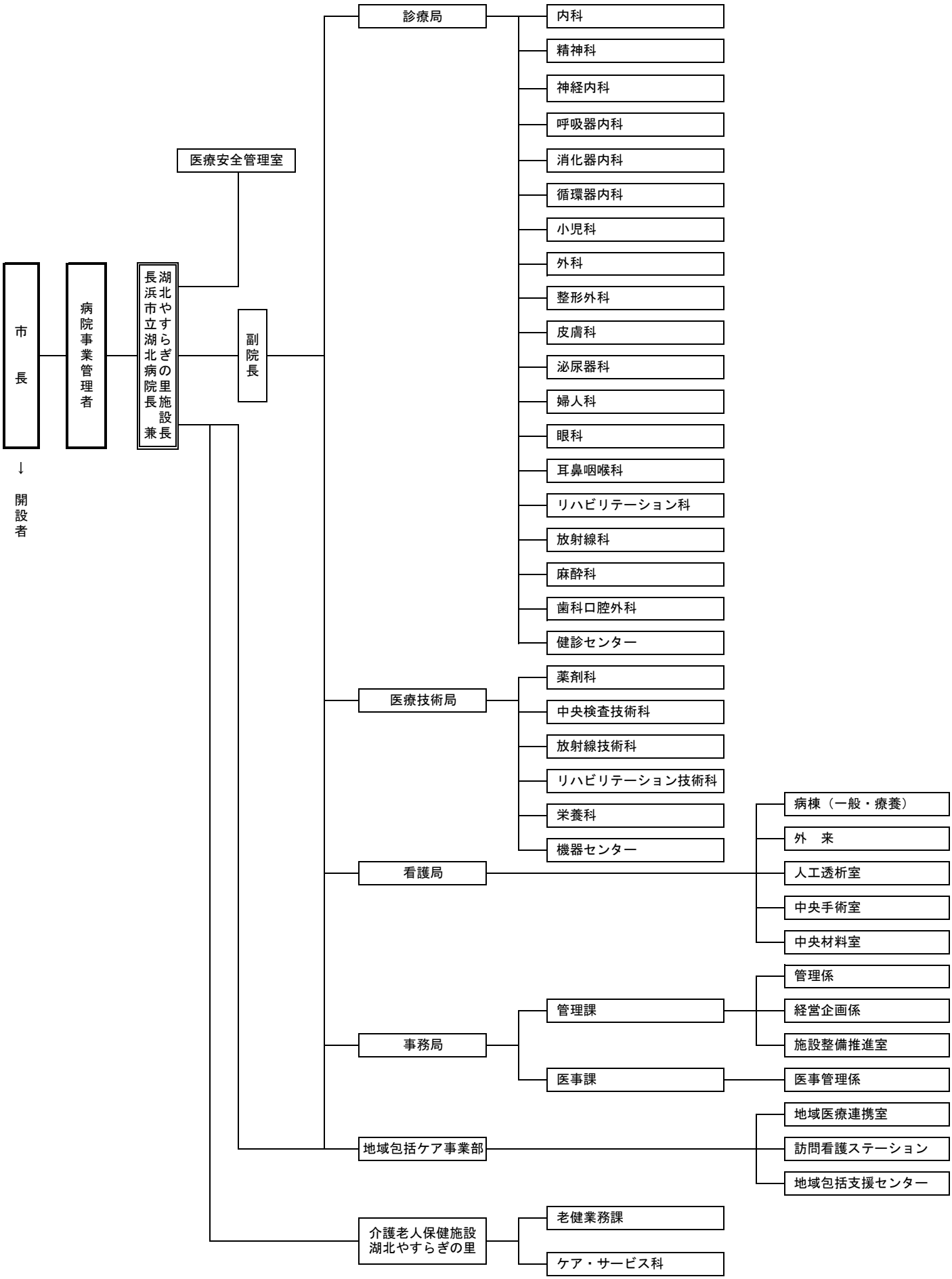
令和６年４月１日 現在