余呉湖周辺公園施設等整備工事

工　種	種　別	細　　別	規格	単位	数　　量	摘　　要
植生工				式	1.0	
	張芝工			式	1.0	
		公園張芝	高麗芝,目土	m2	1,809.2	
土工				式	1.0	
	掘削工			式	1.0	
		掘削	表土鋤取り t＝100mm	m3	242.6	掘削を含む
		積み込み	土砂	m3	242.6	
		運搬	土砂	m3	242.6	
	盛土工			式	1.0	
		盛土	土砂	m3	285.8	U型側溝工の土工含む
		盛土	山砂	m3	180.9	芝生下
舗装工				式	1.0	
	砕石舗装工			式	1.0	
		砕石舗装	M-30 t＝100mm	m2	469.9	
排水構造物工				式	1.0	
	作業土工			式	1.0	
		床掘り	土砂	m3	1.6	U型側溝のみ
		埋戻し	土砂	m3	1.2	U型側溝のみ
	側溝工			式	1.0	
		U型側溝	鉄筋コンクリートU型300B(1種) 蓋込み(2種)	m	4.8	
ブロック工				式	1.0	
	作業土工			式	1.0	
		床掘り	土砂	m3	64.1	
		埋戻し	土砂	m3	53.8	
		基面整正		m2	69.2	
	地先境界ブロック			式	1.0	
		地先境界ブロック	150×150×600	m	256.3	
管敷設工				式	1.0	
	作業土工			式	1.0	
		床掘り	土砂	m3	60.5	
		埋戻し	土砂	m3	26.3	
		埋戻し	砂	m3	34.0	
	水道管敷設工			式	177.6	
		水道管	ポリエチレン管φ20,二層管	m	177.6	
		埋設シート	W=150 シングル	m	177.6	
		散水栓	φ20,散水栓ボックス(WB-20)	箇所	2.0	
		継手(エルボ)	φ20	箇所	5.0	
		継手(ソケット)	φ20	箇所	2.0	
交通管理工				式	1.0	
	交通管理工			式	1.0	
		交通誘導警備員		式	1.0	

数量計算書

測点	単距離 (m)	造成盛土				造成掘削		
		断面 (m2)	平均 断面	立積 (m3)		断面 (m2)	平均 断面	立積 (m3)
A -2.243		0.00	0.00	0.00		0.00	0.00	
A	2.243	3.30	1.65	3.70		2.40	1.20	2.70
B	10.000	9.30	6.30	63.00		0.00	1.20	12.00
C	20.000	7.40	8.35	167.00		-	-	
D	20.000	12.40	9.90	198.00		-	-	
D 11.274	11.274	0.00	6.20	69.90		-	-	
合計(路盤除く)				501.60				14.70
		-	-	-		表土はぎ（t=100mm）		
		-	-	-		張り芝部		175.70
		-	-	-		張り芝部		1102.80
		-	-	-		張り芝部		530.70
		-	-	-		砂利敷部		139.60
		-	-	-		砂利敷部		273.20
		-	-	-		砂利敷部		57.10
		-	-	-		-	-	-
		-	-	-		-	-	-
		-	-	-		-	-	-
		-	-	-		-	-	-
		-	-	-		-	-	-
		-	-	-		-	-	-
		-	-	-		-	-	-
山砂100+芝20				-217.1		-	-	-
計	63.52			284.5㎥		計		2279.1㎡
					土砂合計			242.6㎥

算 式 根 拠 と な る 構 造 図

種 別 及 び 細 別 ： 芝･舗装面積 縮尺

名 称	規格・形状	計 算 式	単 位	数 量
公園張芝	t＝20	1102.8+530.7+175.7	㎡	1,809.2
砕 石 舗 装	t＝100	139.6+273.2+57.1	㎡	469.9

算 式 根 拠 と な る 構 造 図		
種 別 及 び 細 別	： U型側溝工	縮尺

〈PU300*300〉

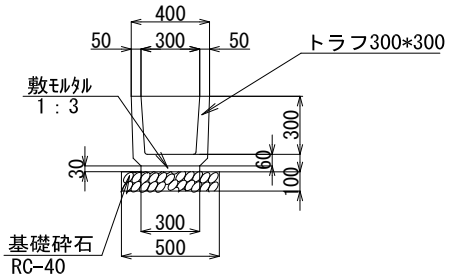

<PC蓋300用>

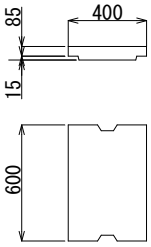

土工断面

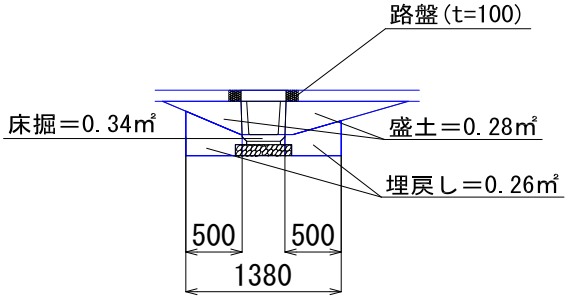

4.8 m当たり

名　称	規格・形状	計　算　式	単 位	数 量
U型側溝	鉄筋コンクリートU型300B(1種)	4.8/0.6	個	8.0
敷 モ ル タ ル	1:3	0.03*0.3*4.8	m3	0.04
基礎材	RC-40	0.5*4.8*0.1*1.1(ロス率)	m3	0.3
基 面 整 正		W=500　0.5*4.8	m2	2.4
蓋	2種	4.8/0.6	枚	8.0
床　掘　り	土砂	0.34*4.8	m^3	1.6
埋　戻　し	土砂	0.26*4.8	m^3	1.2
盛　　土	土砂	0.28*4.8	m^3	1.3

算 式 根 拠 と な る 構 造 図		
種 別 及 び 細 別	： 地先境界ブロック工	縮尺

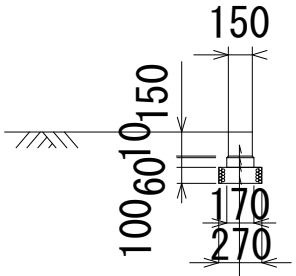

床掘=0.25㎡
埋戻し=0.21㎡

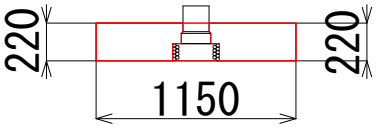

地先境界ﾌﾞﾛｯｸ
150×150×600
敷ﾓﾙﾀﾙ(t=10) 1:3
ｺﾝｸﾘｰﾄ(t=60) 18-8-40BB
砕石(t=100) RC-40

256.3 m当たり

名 称	規格・形状	計 算 式	単 位	数 量
床掘り	土砂	(212.2+44.1)*0.25	m^3	64.1
埋戻し	土砂	(212.2+44.1)*0.21	m^3	53.8
地先境界ブロック	150*150*600	円弧 ： 7.1+11.8+81.7+82.7+13.2+6.6+9.1	m	212.2
		直 ： 12.8+15.3+16.0	m	44.1
敷ﾓﾙﾀﾙ	t=10	0.15*0.01*256.3	㎥	0.4
基礎コンクリートエ		0.17*0.06*256.3	㎥	2.6
基礎砕石	t=100	0.27*0.1*256.3	㎥	6.9
基面整正		(212.2+44.1)*0.27	㎡	69.2

算 式 根 拠 と な る 構 造 図				
種 別 及 び 細 別 ： 水道管敷設(宿泊棟跡地内、砕石舗装敷区間) 縮尺				

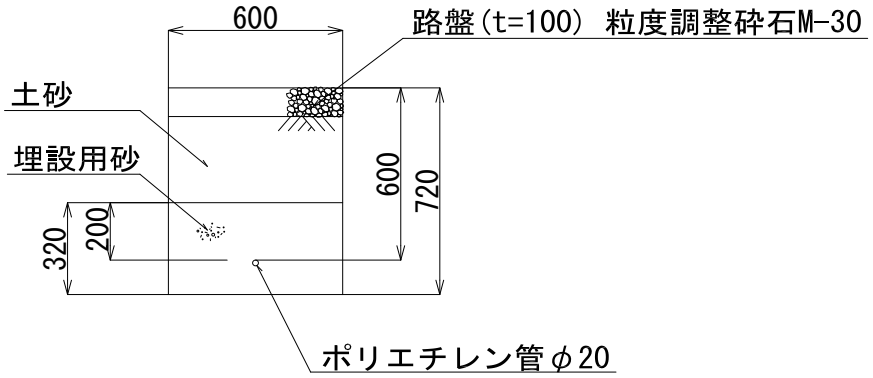

10+10+10+9.25

39.25 m当たり

名 称	規格・形状	計 算 式	単 位	数 量
床 掘 り	土砂	0.6*(0.72-0.1)*39.25	m^3	14.6
埋 戻 し	土砂	0.6*(0.62-0.32)*39.25	m^3	7.1
埋 戻 し	砂	0.6*0.32*39.25	m^3	7.5
砂		0.6*0.32*39.25*1.05(ロス率)	m^3	7.9
水 道 管	ポリエチレン管 φ20		m	39.3
埋 設 シ ー ト	W=150シングル		m	39.3
路 盤 工		別途、宿泊棟跡地内数量で計上		

算 式 根 拠 と な る 構 造 図			
種 別 及 び 細 別	: 水道管敷設(宿泊棟跡地内、道路区間)		縮尺

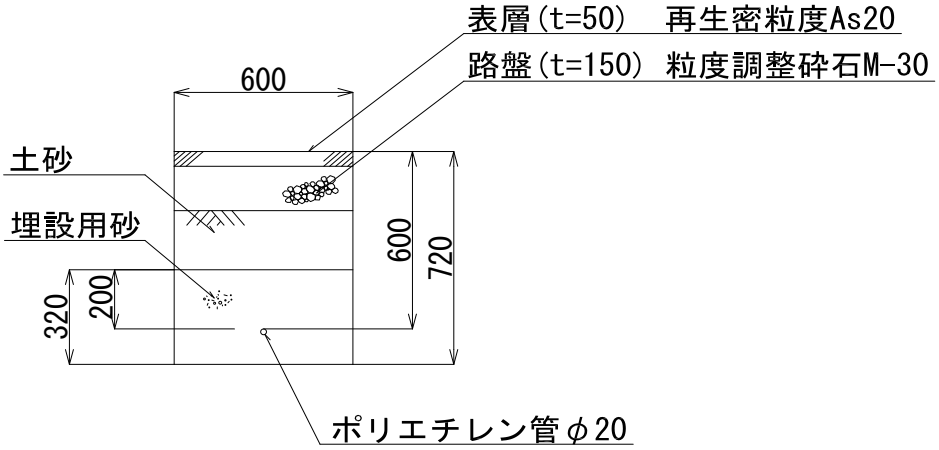

6.0+10+6.2+3.8+10+5.2+4.8+10+9.95+0.05+4.8+4.85+0.35+10+2.71

88.7 m当たり

名 称	規格・形状	計 算 式	単 位	数 量
床 掘 り	土砂	0.6*(0.72-0.2)*88.7	m^3	27.7
埋 戻 し	土砂	0.6*(0.52-0.32)*88.7	m^3	10.6
埋 戻 し	砂	0.6*0.32*88.7	m^3	17.0
砂		0.6*0.32*88.7*1.05(ﾛｽ率)	m^3	17.9
水 道 管	ポリエチレン管 φ20		m	88.7
埋 設 シ ー ト	W=150シングル		m	88.7
舗 装 工		別途、宿泊棟跡地内数量で計上		
エ ル ボ	φ20	曲線箇所を計上	個	1.0

算 式 根 拠 と な る 構 造 図			
種 別 及 び 細 別	: 水道管敷設(公園内、砕石舗装敷区間)		縮尺

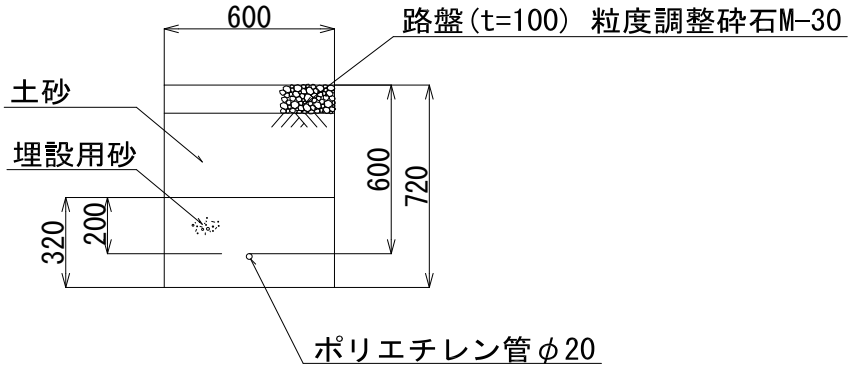

23.6 m当たり

名 称	規格・形状	計 算 式	単 位	数 量
床 掘 り	土砂	0.6*(0.72-0.1)*23.6	m^3	8.8
埋 戻 し	土砂	0.6*(0.62-0.32)*23.6	m^3	4.2
埋 戻 し	砂	0.6*0.32*23.6	m^3	4.5
砂		0.6*0.32*23.6*1.05(ﾛｽ率)	m^3	4.8
水 道 管	ポリエチレン管 φ20		m	23.6
埋 設 シ ー ト	W=150シングル		m	23.6
砕 石 舗 装		別途、砕石舗装で計上		
エ ル ボ	φ20	曲線箇所を計上	個	2.0

算 式 根 拠 と な る 構 造 図			
種 別 及 び 細 別	: 水道管敷設(公園内、公園張芝敷区間)		縮尺

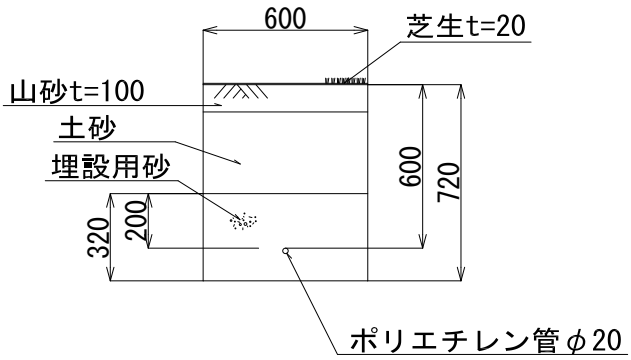

26.0 m当たり

名　称	規格・形状	計　算　式	単 位	数　量
床　掘　り	土砂	0.6*(0.72-0.1-0.02)*26.0	m^3	9.4
埋　戻　し	土砂	0.6*(0.72-0.32-0.1-0.02)*26.0	m^3	4.4
埋　戻　し	砂	0.6*0.32*26.0	m^3	5.0
砂		0.6*0.32*26.0*1.05(ﾛｽ率)	m^3	5.2
水　道　管	ポリエチレン管 φ20		m	26.0
埋 設 シ ー ト	W=150シングル		m	26.0
山　砂	t=100	別途、盛土で計上		
公園張芝		別途、公園張芝で計上		
散　水　栓	φ20		箇所	2.0

算 式 根 拠 と な る 構 造 図				
種 別 及 び 細 別 ： 水道管敷設(公園内、公園張芝敷区間)			縮尺	

名 称	規格・形状	算 式	単 位	数 量
散水栓ボックス	φ20	散水栓の箇所を計上	個	2.0
ソ ケ ッ ト	φ20	散水栓の箇所を計上	個	2.0
エ ル ボ	φ20	散水栓の箇所を計上	個	2.0