数　量　集　計　表

本　工　事　数　量　集　計　表

林道谷口大谷線横断改修工事　　No.1

工種・細目	規格	算式	設計数量	単位	備考
＜取壊工＞					
舗装版切断	As　t=15cm以下	別紙計算書のとおり　6.0	6	m	
舗装版破砕積込	小規模　t=5cm以内	別紙計算書のとおり　12.6	13	m2	
殻運搬	ｱｽﾌｧﾙﾄ殻	別紙計算書のとおり　0.6	0.6	m3	
建設廃材(投棄料)	ｱｽﾌｧﾙﾄ殻	別紙計算書のとおり　0.6	0.6	m3	
構造物取壊し	有筋　人力	別紙計算書のとおり　1.7	1.7	m3	φ900ﾋｭｰﾑ管
殻運搬	ｺﾝｸﾘｰﾄ殻	別紙計算書のとおり　1.7	1.7	m3	
建設廃材(投棄料)	ｺﾝｸﾘｰﾄ殻	別紙計算書のとおり　1.7	1.7	m3	
＜土工＞					
床堀り	小規模　BH0.28m3	別紙計算書のとおり　59.3	59	m3	
埋戻し	小規模　BH0.28m3	別紙計算書のとおり　38.8	39	m3	流用土
＜残土運搬工＞					
土砂等運搬	4tﾀﾞﾝﾌﾟﾄﾗｯｸ L=2.2km	別紙計算書のとおり　14.6	15	m3	
整地	残土受け地での処理	別紙計算書のとおり　14.6	15	m3	

本　工　事　数　量　集　計　表

林道谷口大谷線横断改修工事

No.2

工種・細目	規格	算式	設計数量	単位	備考
＜排水構造物工＞					
現場打ち側溝	平均高H1525*W800 24-12-25BB	1.0	1.0	式	L=6.0m
＜構造物工＞					
重力式擁壁	2.0m以上5.0m以下	別紙図面より 6.4	6.4	m3	L=3.0m 21.3/10*3=6.4
L形擁壁	H1600　車道用	別紙図面より 4.0	4	m	
呑口工	18-8-40BB	別紙図面より 1.0	1	式	
＜舗装工＞					
路盤	粒度調整砕石M-30 t=10cm	3.0*1.0*2＝ 6.0	6.0	m2	歩道部
不陸整正	補足材M-30　平均3cm	3.0*0.5*2＝ 3.0	3.0	m2	歩道部
表層(車道･路肩部)	1.4m未満 再生密粒度ｱｽｺﾝ(13) t=5cm	3.0*1.5*2＝ 9.0	9.0	m2	
＜仮設工＞					
水替工(据付・撤去)	ﾎﾟﾝﾌﾟ口径50mm	1.0	1.0	箇所	
水替工(運転)	0以上6未満　作業時	6.0	6.0	日	

土　工　計　算　書

土工 数量計算書

名　　称	計　　算　　式	単 位	数　　量
床掘(土砂)	V = 4.2 * 1.8 + 9.1 * 1.2 + 3.6 * 4.0 + 4.4 * 6.0 = 59.3	m3	59.3
埋戻	V = 2.7 * 1.8 + 6.6 * 1.2 + 2.9 * 4.0 + 2.4 * 6.0 = 38.8	m3	38.8
土量 (流用土)	V = 38.8 = 38.8	m3	38.8
土量 (仮置場)	V = (59.3 * 0.9)- 38.8 = 14.6	m3	14.6

単　位　数　量　計　算　書

現場打ち側溝(平均高1525)　計　算　書

1.0式（6.0m）当り

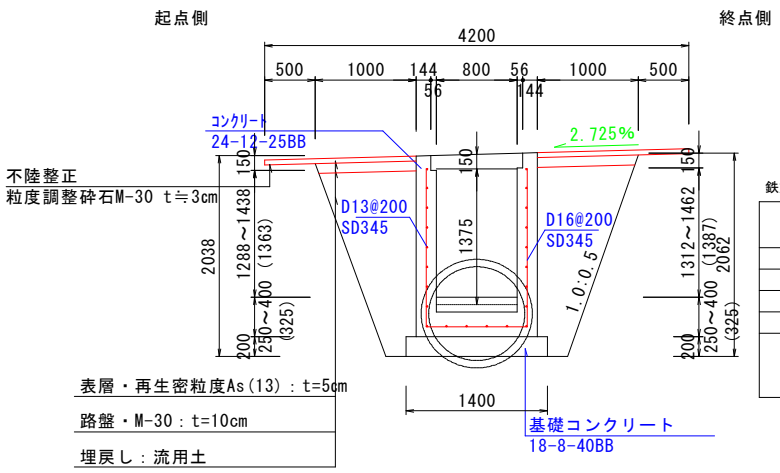

鉄筋表　(SD345)　　1.0式当り

記号	径	長さ (mm)	本数	単位質量 (kg/m)	1本当り質量 (kg)	質量 (kg)	摘要
①	D16	4200	31	1.560	6.552	203.11	
②	D13	5800	22	0.995	5.771	126.96	
合計	D16			–	203.11	kg	
	D13			–	126.96	kg	
	総質量			–	330.07	kg	

参考重量
グレーチング
101.2kg

名　称	計　算　式	単位	数　量
グレーチングT-25 B800 L=1.0m	N= 6.00 / 1 = 6.00	枚	6.0
コンクリート 24-12-25BB	V = 6.00 × (1.850 × 1.200 − 1.375 × 0.800 − 0.150 × 0.912) 平均 = 5.90	m3	5.9
型枠	A = 6.00 × (1.850 + 1.375) × 2.000 平均 = 38.70	m2	38.7
鉄筋 SD345　D16	図面より = 203.11	kg	203
SD345　D13	図面より = 126.96	kg	127
基礎コンクリート 18-8-40BB t=200	V = 6.00 × 1.400 × 0.20 = 1.68	m3	1.7
基礎型枠	A = 6.00 × 0.20 × 2 = 2.40	m2	2.4
以下参考			
底面均し	A = 6.00 × 1.400 = 8.40	m2	8.4

重力式擁壁　　計　　算　　書

10m当り

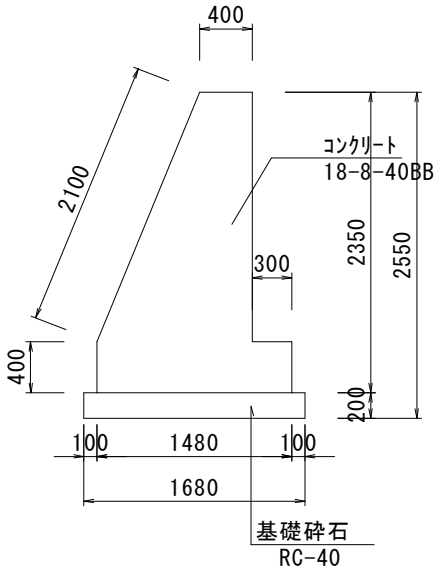

名　　称	計　　算　　式	単 位	数　　量
コンクリート 18-8-40BB	V = ((0.4 × 1.48)+((0.4 + 1.18)× 1.95 / 2.00))× 10.00 = 21.33	m3	21.3
以下参考			
コンクリート型枠	A = (2.100 + 1.950 + 0.400 + 0.400)× 10.00 = 48.50	m2	48.5
水抜きパイプ VUφ75 1箇所/2.0m2	見高　延長 (1.20 × 10.000) / 2 m　m = 6.0	箇所	6.0
水抜きフィルター φ75用	= 6.0	個	6.0
基礎砕石RC40 t=200	A = 1.68 × 10.00 = 16.80	m2	16.8
底面均し	A = 10.00 × 1.680 = 16.80	m2	16.8

L形擁壁　　計　　算　　書

10m当り

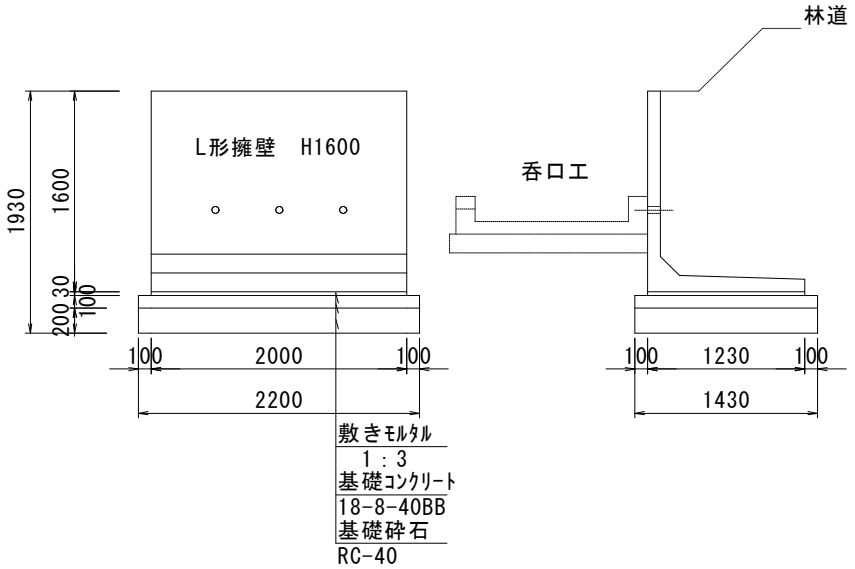

参考重量
1,520kg

名　　称	計　　算　　式	単 位	数　　量
ﾌﾟﾚｷｬｽﾄL形擁壁 H1600	10 / 2 = 5.00	本	5.0
以下参考			
敷きﾓﾙﾀﾙ 1：3 t=30	V = 10.00 × 1.230 × 0.03 = 0.37	m3	0.4
基礎ｺﾝｸﾘｰﾄ 18-8-40BB t=100	V = 1.43 × 0.10 × 10.00 = 1.43	m3	1.4
基礎型枠	A = 10.00 × 0.10 × 2 = 2.00	m2	2.0
基礎砕石RC-40 t=200	A = 1.43 × 10.00 = 14.30	m2	14.3
底面均し	A = 1.43 × 10.00 = 14.30	m2	14.3

呑口工　　計　　算　　書　　一式当り

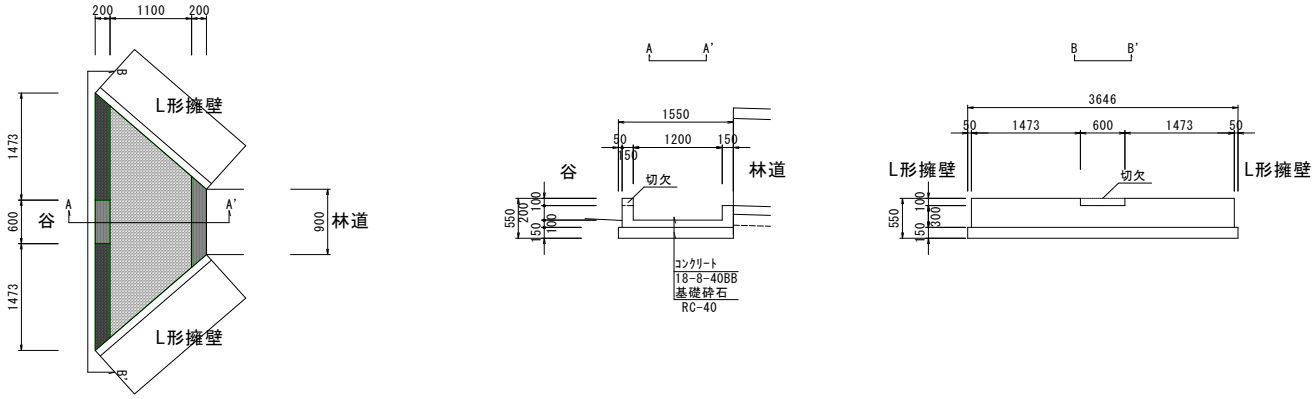

名　　称	計　　算　　式	単 位	数　　量
コンクリート 18-8-40BB	V = (3.546 + 0.9) × 1.5 / 2 × 0.30 − (3.193 + 1.252) × 1.1 / 2 × 0.20 + (3.546 + 3.193)× 0.20 / 2 × 0.10 − 0.60 × 0.2 × 0.10 = 0.57	m3	0.6
コンクリート型枠	A = (3.546 + 3.193) × 0.40 + (1.252 + 0.900) × 0.30 − 0.60 × 0.10 × 2 + 0.20 × 0.10 × 2 = 3.26	m2	3.3
基礎砕石RC40 t=150	A = (3.646 + 0.900) × 1.55 / 2 = 3.52	m2	3.5
以下参考			
底面均し	A = (3.646 + 0.900) × 1.55 / 2 = 3.52	m2	3.5

取 壊 工　数 量 計 算 書

取壊工　数量計算書

名　　称	計　　算　　式	単 位	数　　量
舗装版切断 15cm以下	L = 3.0 × 2.0 = 6.0	m	6.0
舗装版破砕 5cm以内	A= (1.5 + 1.5 + 1.2) × 3.0 = 12.60	m2	12.6
アスファルト 殻 t=5cm	V= 12.60 × 0.05 = 0.63	m3	0.6
構造物取壊し 有筋　人力	V= 図面より 0.23 × 7.50 = 1.73	m3	1.7
コンクリート 殻　有筋	V= 0.23 × 7.50 = 1.73	m3	1.7